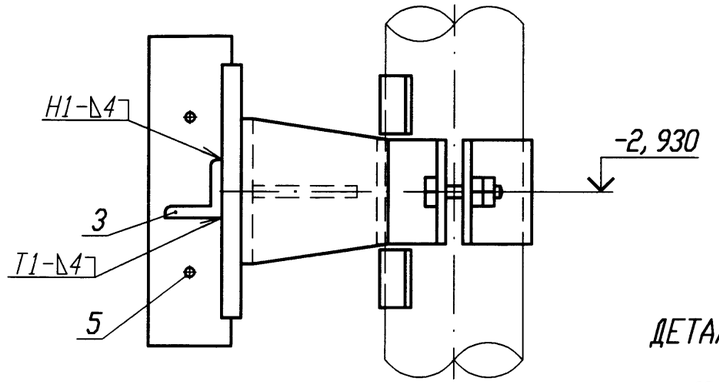

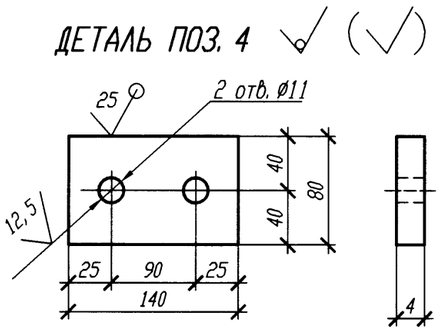

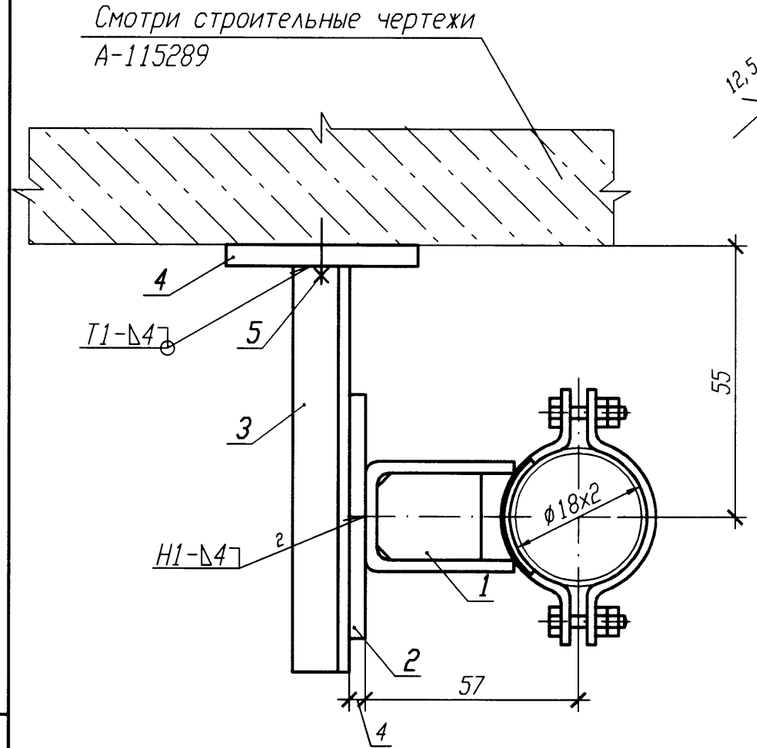

Поз.	Обозначение	Наименование	Кол.	Материал	Масса, кг ед.	Масса, кг общ.	Приме-чание
1	18-512.000	Опора 18У	1	Сборный	0,55	0,55	
2	ГОСТ 19903-74	Лист Б-ПН 4х60х100	1	Вст 3 сп 5 ГОСТ 14637-89	0,19	0,19	
3	ГОСТ 8509-93	Уголок Б 50х50х5 l=130	1	Вст 3 сп 5 ГОСТ 535-2005	0,49	0,49	
4	ГОСТ 19903-74	Лист Б-ПН 4х140х80	1	Вст 3 сп 5 ГОСТ 14637-89	0,35	0,35	
5	ГОСТ 28778-90	БСР 10х100 У3	2	Сборный	0,09	0,18	
	ГОСТ 2246-70	Проволока		Св-08Г2С			
	ГОСТ 9467-75	Электроды		УОНИИ 13/45			
				Итого:		1,76	

Спецификация деталей

1 Привязку опоры смотри 3VF31Z86.

2 Сварку производить по ГОСТ 5264-80.

3 Сварку опоры с трубопроводом производить по 18-512.000.

4 Деталь поз. 3 обрезать на монтаже с уточнением по месту.

5 Изготовить один комплект.

АРХИВНЫЙ ЭКЗЕМПЛЯР

Номер опоры	Рабочее состояние						Холодное состояние						Сейсмическое состояние					
	Усилия, кН			Моменты, кН·м			Усилия, кН			Моменты, кН·м			Усилия , кН			Моменты, кН·м		
	Px	Py	Pz	Mx	My	Mz	Px	Py	Pz	Mx	My	Mz	Px	Py	Pz	Mx	My	Mz
3VF31Y001	-0,01	0	-0,07	0,01	0	0	-0,01	0,01	-0,07	0	0	0	0,01	0,02	0,01	0,01	0	0,02

Изм.	Кол. уч.	Лист	N док.	Подп.	Дата
Инж. 1к.		Куланова			19.01
Пров. вед. инж.		Веренцова			20.01
Пров. нач. гр.		Жук			20.01
Н. контр		Краснояров			21.01

Инв. N подл. R3.00138.1.0.11
Лист 337

R3.VF10.3012.011.02.00.090

Ростовская АЭС Блок 3

Реакторное отделение Негерметичная часть Трубопроводы технической воды группы "А" Обвязка вентустановок	Стадия	Лист	Листов
	Р		1
Опора неподвижная 3VF31Y001	ОАО "НИАЭП" 2011		

Взам. инв. N

Подп. и дата 21.01.11

Инв. N подл. R3.00138.1.0.11

Формат А3